*訂購時請將圖面連同訂單一併回傳． *Please send back with order while ordering.

客戶確認 Confirmed

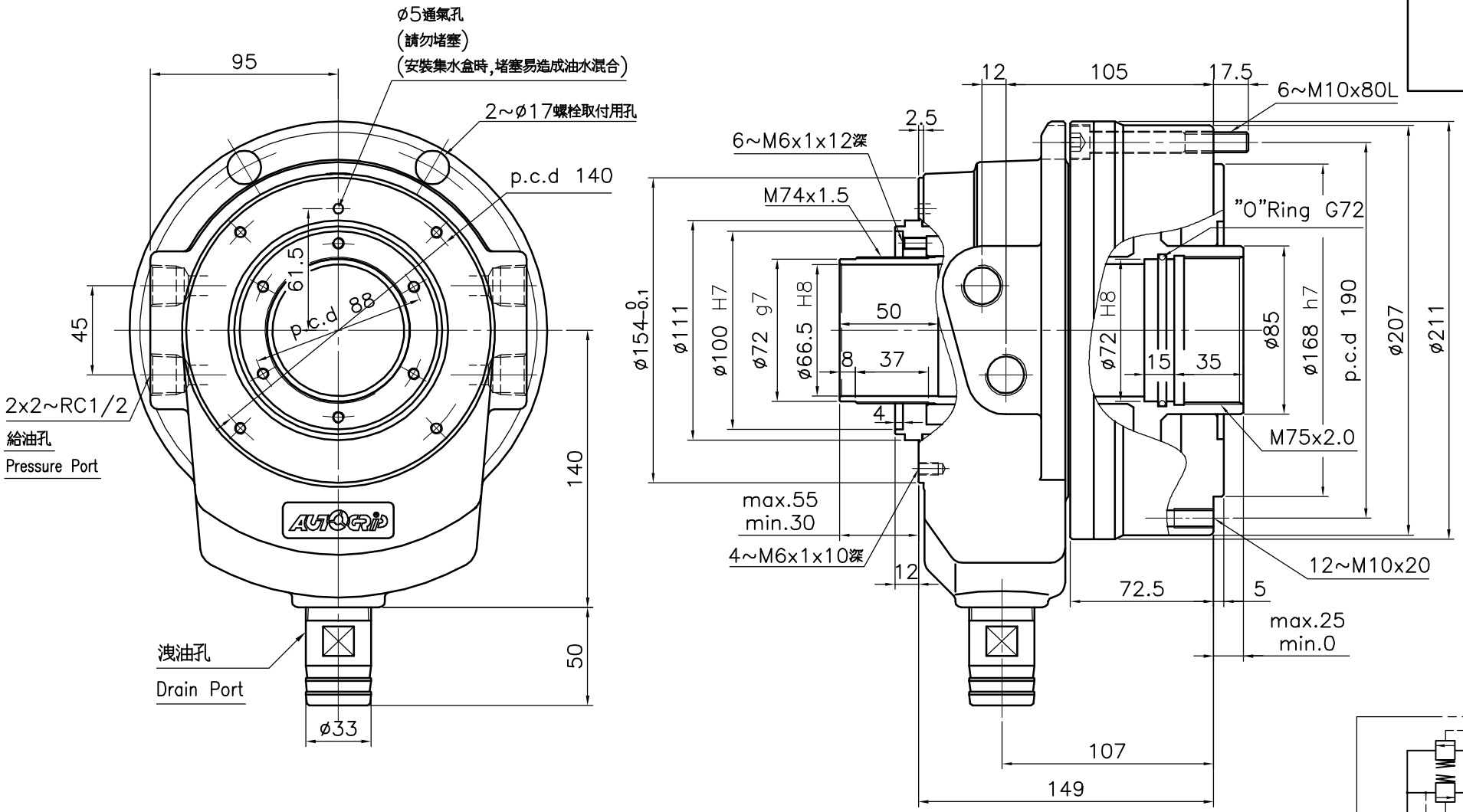

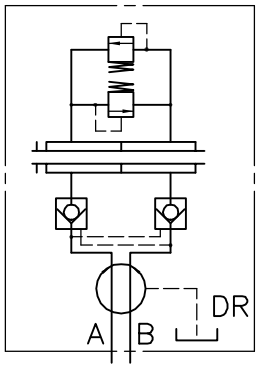

名稱 Name	超短型中空迴轉油壓缸 SHORT TYPE ROTATING HYD. CYLINDER	
規格 Spec. / 型號 Model	TS-866	
活塞面積 Eff. piston area	押側 Extend cm^2	168.0
	拉側 Retract cm^2	155.5
行程 Piston stroke mm		25
最高使用迴轉數 Max. speed r.p.m.		5600
最高使用壓力 Max. pressure kgf/cm^2		45
I Moment of intertia kgf m^2		0.056
重量 Weight kgs		16.5
總洩漏量 otal oil leakage liter/min		4.0

- 洩油孔配管務必單獨接回油槽，以避免產生背壓．
- The drain port should be independently connected to oil tank to avoid back pressure.

*為確保產品品質日益精進，敝公司擁有設計變更之權． *Subject to technical changes.

佳賀精機股份有限公司
AUTOGRIP MACHINERY CO., LTD.

A3	版本/次	A.1	日期	2018/06/12	檔案	\CLD2\CF-TS-866