＊訂購時請將圖面連同訂單一併回傳．　＊Please send back with order while ordering.

客戶確認 Confirmed

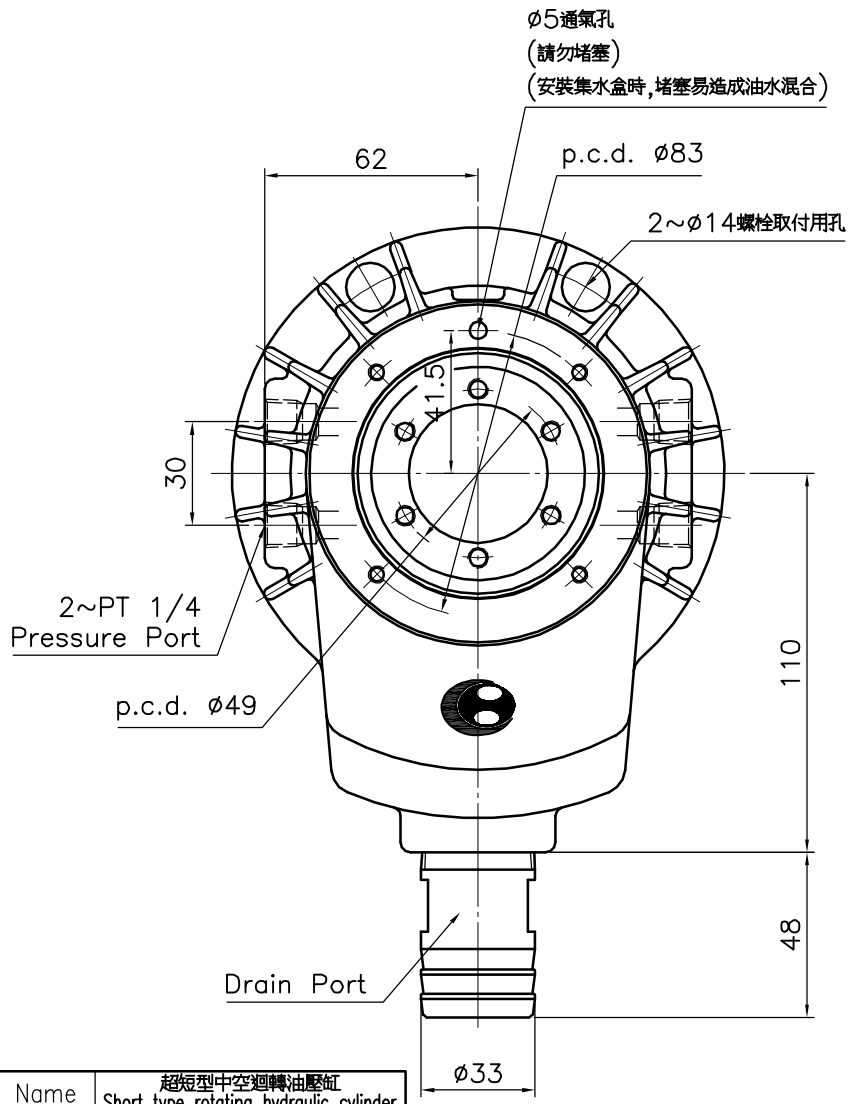

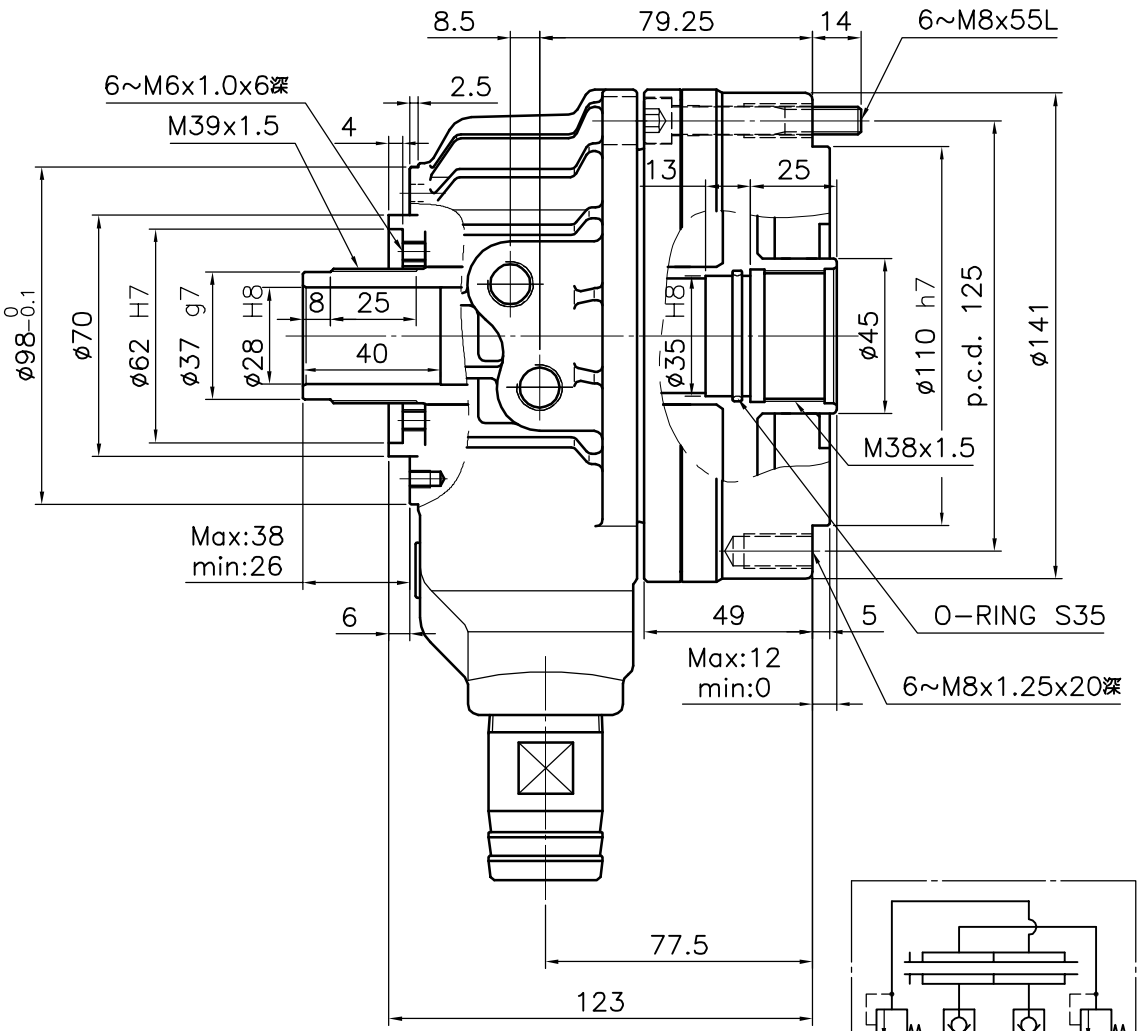

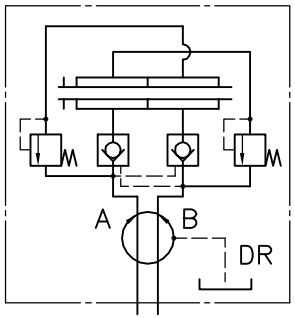

名稱 Name	超短型中空迴轉油壓缸 Short type rotating hydraulic cylinder	
規格 Spec. / 型號 Model	TK-A528	
活塞面積 Eff. piston area	押側 Extend cm^2	73.0
	拉側 Retract cm^2	69.7
行程	Piston stroke mm	12
最高使用迴轉數	Max. speed r.p.m.	8000
最高使用壓力	Max. pressure kgf/cm^2	45
GD^2	Moment of intertia $kgf\ m^2$	0.012
重量	Weight kgs	6.2
總洩漏量	otal oil leakage liter/min	3.0

- 洩油孔配管務必單獨接回油槽，以避免產生背壓．
- The drain port should be independently connected to oil tank to avoid back pressure.

＊為確保產品品質日益精進，敝公司擁有設計變更之權．　＊Subject to technical changes.

AUTOGRIP 佳賀精機股份有限公司
AUTOGRIP MACHINERY CO., LTD.

A3	版本/次	A	日期	2015/10/12	檔案	\CLD2\CF-TK-A528