*訂購時請將圖面連同訂單一併回傳． *Please send back with order while ordering.

客戶確認 Confirmed

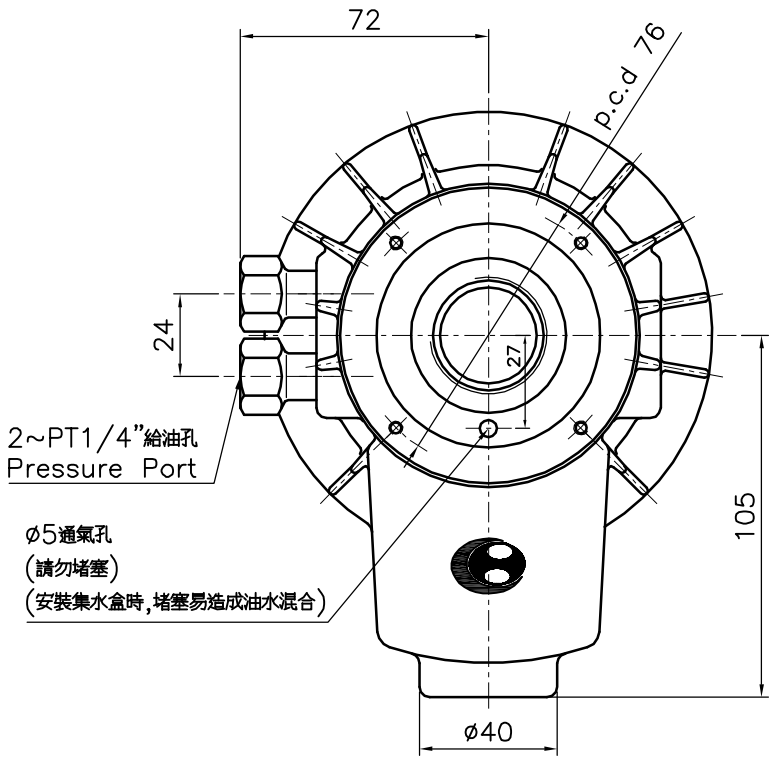

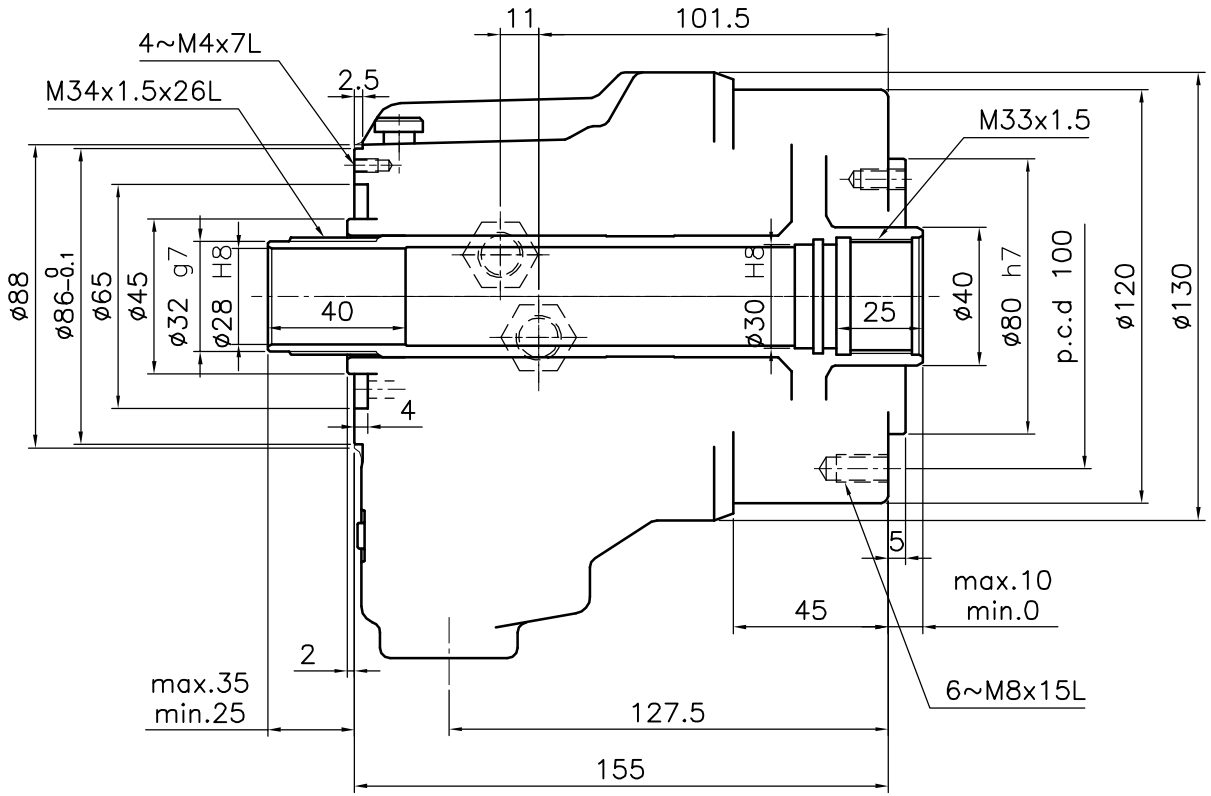

名稱 Name		中空迴轉油壓缸 ROTATING HYDRAULIC CYLINDER	
規格 Spec. / 型號 Model		TH-428	
活塞面積 Eff. piston area	押側 Extend cm2		53.2
	拉側 Retract cm2		50.5
行程	Piston stroke mm		10
最高使用迴轉數	Max. speed r.p.m.		8000
最高使用壓力	Max. pressure kgf/cm2		40
I	Moment of inertia kgf·m2		0.02
重量	Weight kgs		5.8
總洩漏量	otal oil leakage liter/min		3.0

- 洩油孔配管務必單獨接回油槽，以避免產生背壓．
- The drain port should be independently connected to oil tank to avoid back pressure.

*為確保產品品質日益精進，敝公司擁有設計變更之權． *Subject to technical changes.

佳賀精機股份有限公司
AUTOGRIP MACHINERY CO., LTD.

A3	版本/次	B.1	日期	2010/03/15	檔案	\CLD2\CF-TH428