*訂購時請將圖面連同訂單一併回傳． *Please send back with order while ordering.

客戶確認 Confirmed

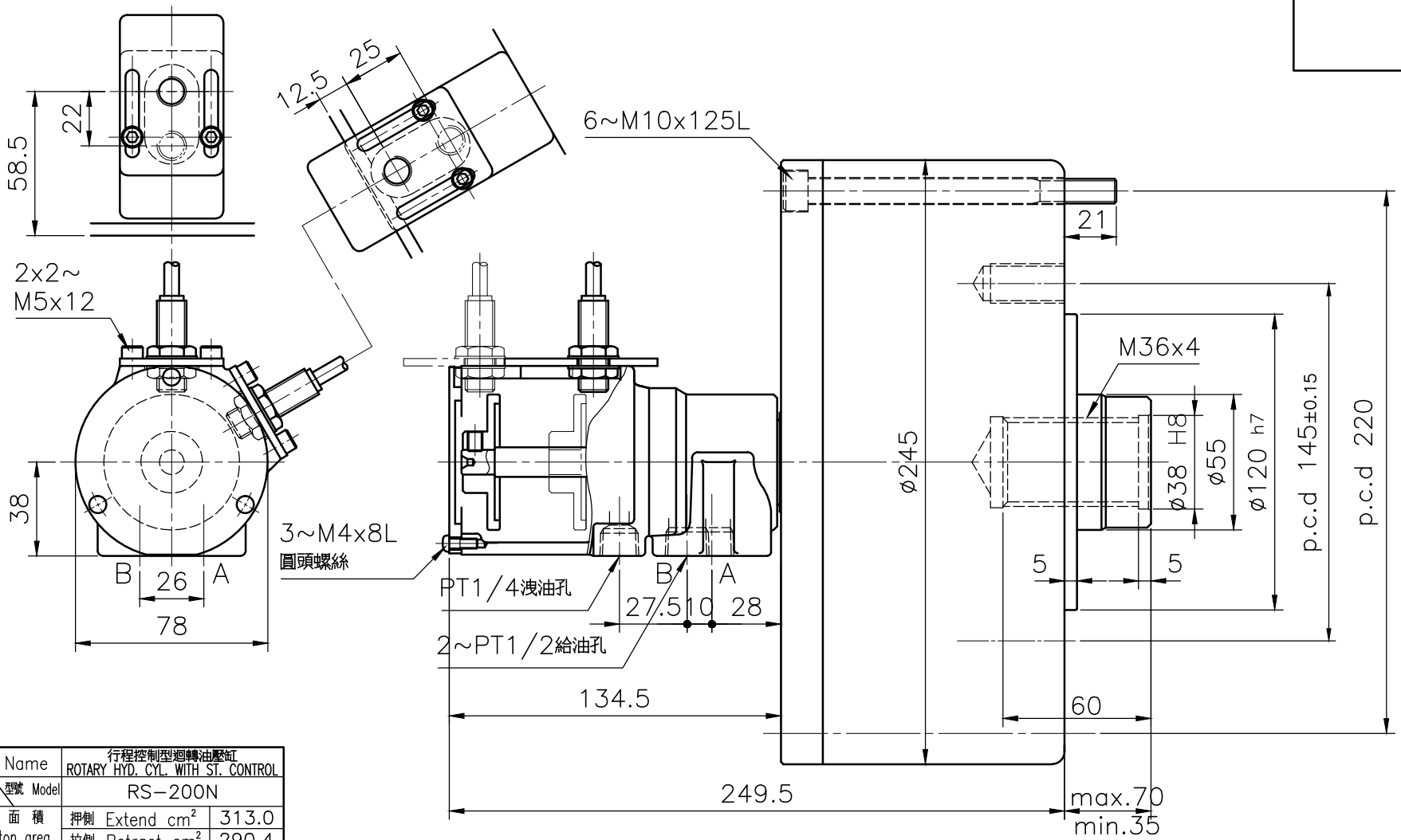

名稱 Name	行程控制型迴轉油壓缸 ROTARY HYD. CYL. WITH ST. CONTROL	
規格 Spec. / 型號 Model	RS-200N	
活塞面積 Eff. piston area	押側 Extend cm^2	313.0
	拉側 Retract cm^2	290.4
行程 Piston stroke mm		35
最高使用迴轉數 Max. speed r.p.m.		5500
最高使用壓力 Max. pressure kgf/cm^2		40
I Moment of inertia $kgf\cdot m^2$		0.29
重量 Weight kgs		15.9
總洩漏量 otal oil leakage liter/min		0.8

- 洩油孔配管務必單獨接回油槽，以避免產生背壓．
- The drain port should be independently connected to oil tank to avoid back pressure.

*為確保產品品質日益精進，敝公司擁有設計變更之權． *Subject to technical changes.

AUTOGRIP AUTOGRIP MACHINERY CO., LTD.

A3	版本/次	B.1	日期	2009/11/25	檔案	CLD1\CF-RS15N.dwg