*訂購時請將圖面連同訂單一併回傳.　*Please send back with order while ordering.

客戶確認 Confirmed

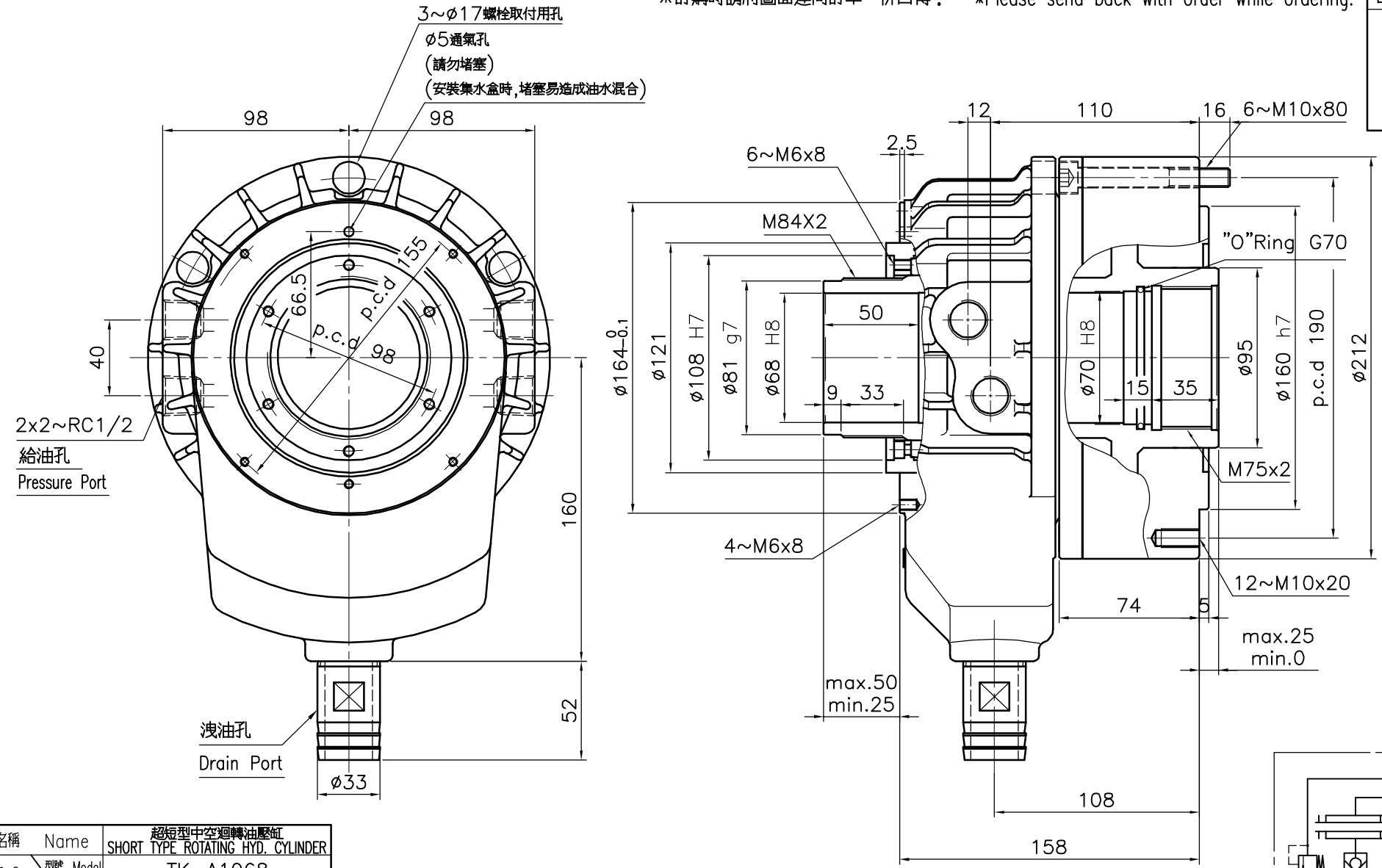

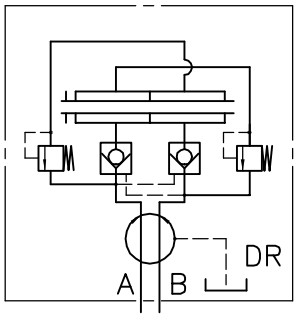

名稱 Name	超短型中空迴轉油壓缸 SHORT TYPE ROTATING HYD. CYLINDER	
規格 Spec. / 型號 Model	TK-A1068	
活塞面積 Eff. piston area	押側 Extend cm^2	170.1
	拉側 Retract cm^2	155.3
行程	Piston stroke mm	25
最高使用迴轉數	Max. speed r.p.m.	5500
最高使用壓力	Max. pressure kgf/cm^2	45
I	Moment of intertia kgf m^2	0.065
重量	Weight kgs	17.4
總洩漏量	otal oil leakage liter/min	4.2

- 洩油孔配管務必單獨接回油槽,以避免產生背壓.
- The drain port should be independently connected to oil tank to avoid back pressure.

*為確保產品品質日益精進,敝公司擁有設計變更之權.　*Subject to technical changes.

佳賀精機股份有限公司
AUTOGRIP MACHINERY CO., LTD.

A3	版本/次	B	日期	2016/08/01	檔案	\CLD2\CF-TK-A1068