*訂購時請將圖面連同訂單一併回傳.　*Please send back with order while ordering.

客戶確認 Confirmed

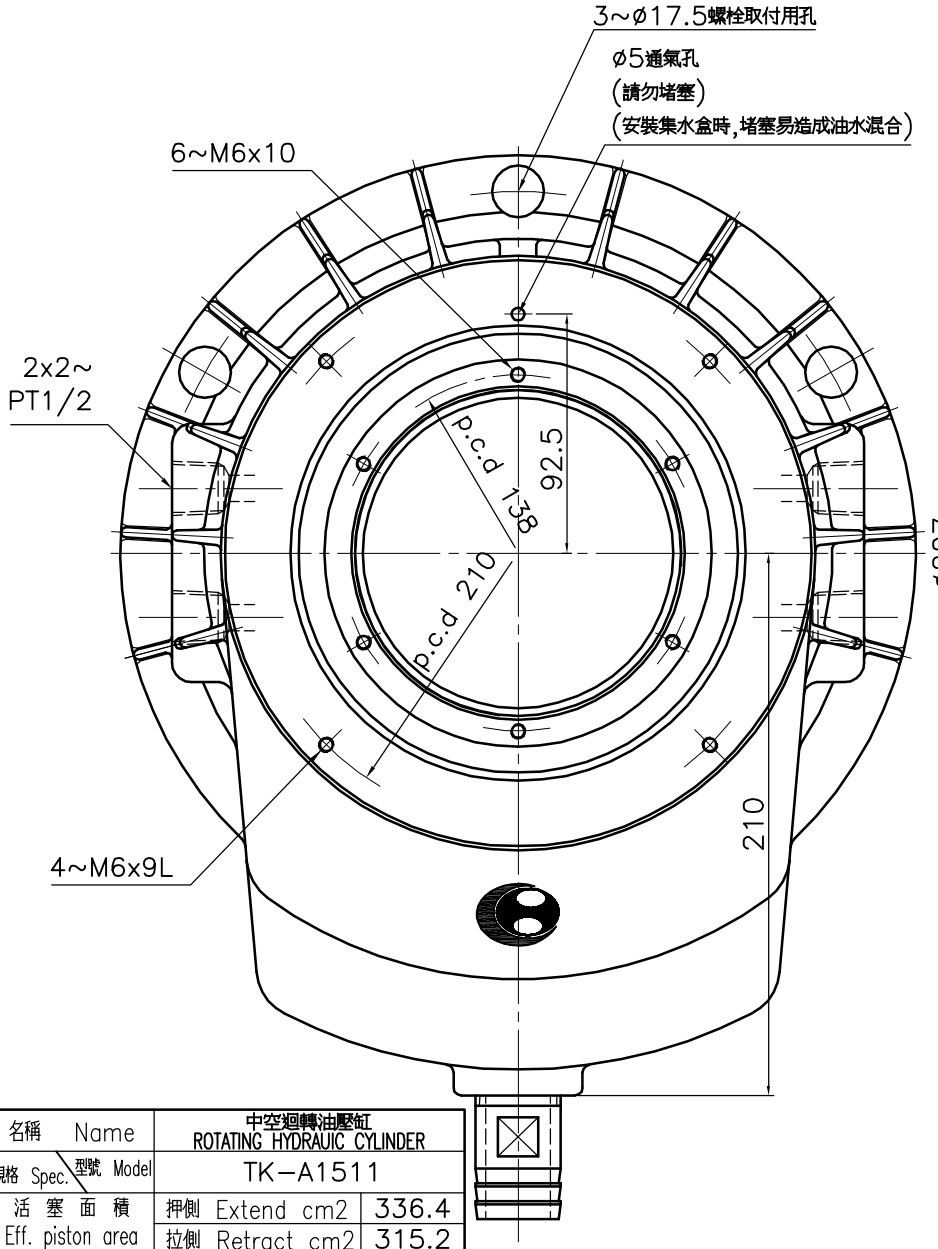


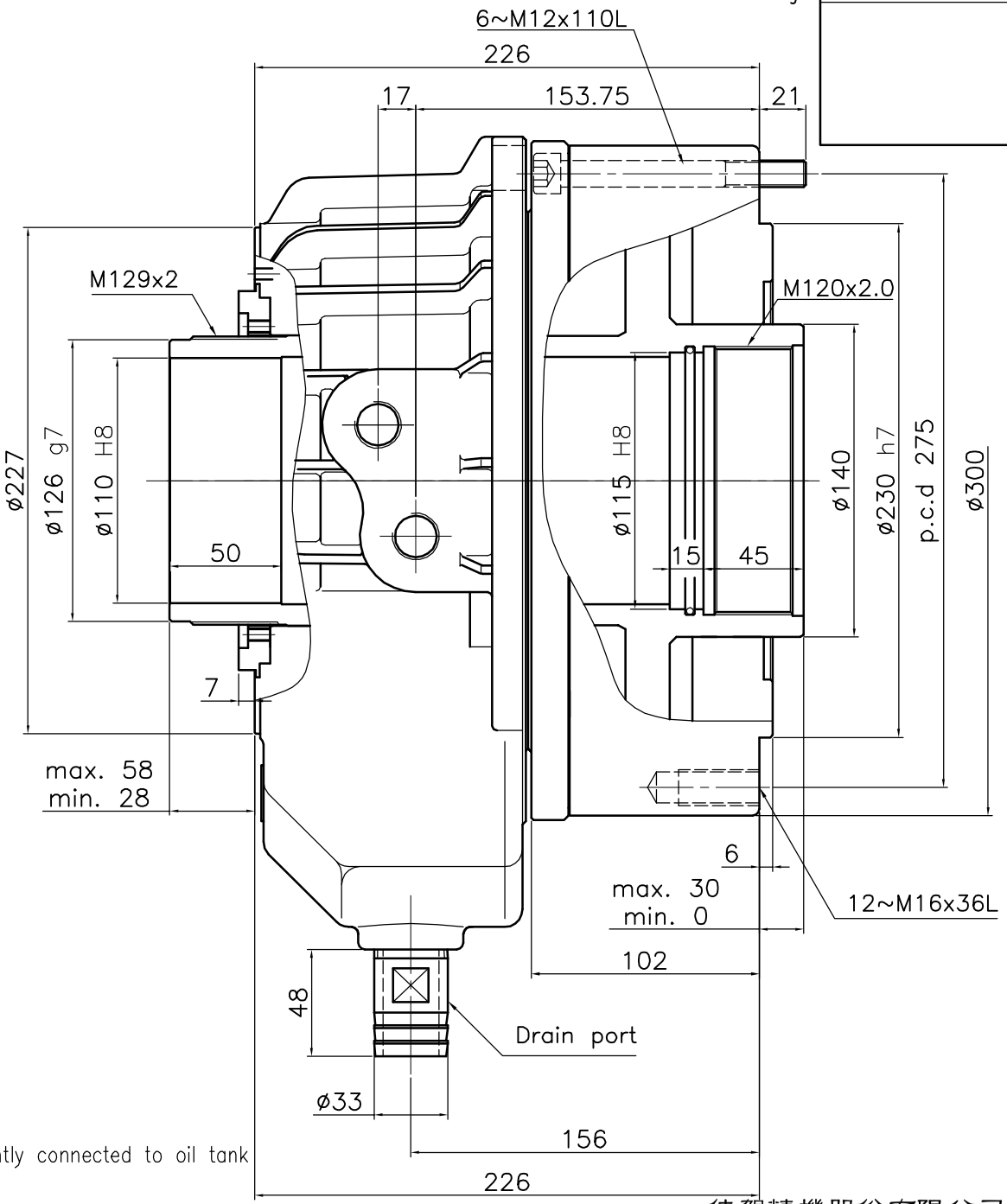


| | | |
|---|---|---|
| 名稱 Name | 中空迴轉油壓缸 ROTATING HYDRAUIC CYLINDER | |
| 規格 Spec. / 型號 Model | TK-A1511 | |
| 活塞面積 Eff. piston area | 押側 Extend cm2 | 336.4 |
| | 拉側 Retract cm2 | 315.2 |
| 行程 | Piston stroke mm | 30 |
| 最高使用迴轉數 | Max. speed r.p.m. | 3000 |
| 最高使用壓力 | Max. pressure kgf/cm2 | 35 |
| I | Moment of intertia kgf m2 | 0.38 |
| 重量 | Weight kgs | 57.9 |
| 總洩漏量 | otal oil leakage liter/min | 7.0 |

- 洩油孔配管務必單獨接回油槽,以避免產生背壓.
- The drain port should be independently connected to oil tank to avoid back pressure.

*為確保產品品質日益精進,敝公司擁有設計變更之權.　*Subject to technical changes.

佳賀精機股份有限公司
AUTOGRIP MACHINERY CO., LTD.

| A3 | 版本/次 | A.1 | 日期 | 2017/06/20 | 檔案 | \CLD2\CF-TK-A1511 |
|---|---|---|---|---|---|---|