*訂購時請將圖面連同訂單一併回傳. *Please send back with order while ordering.

客戶確認 Confirmed

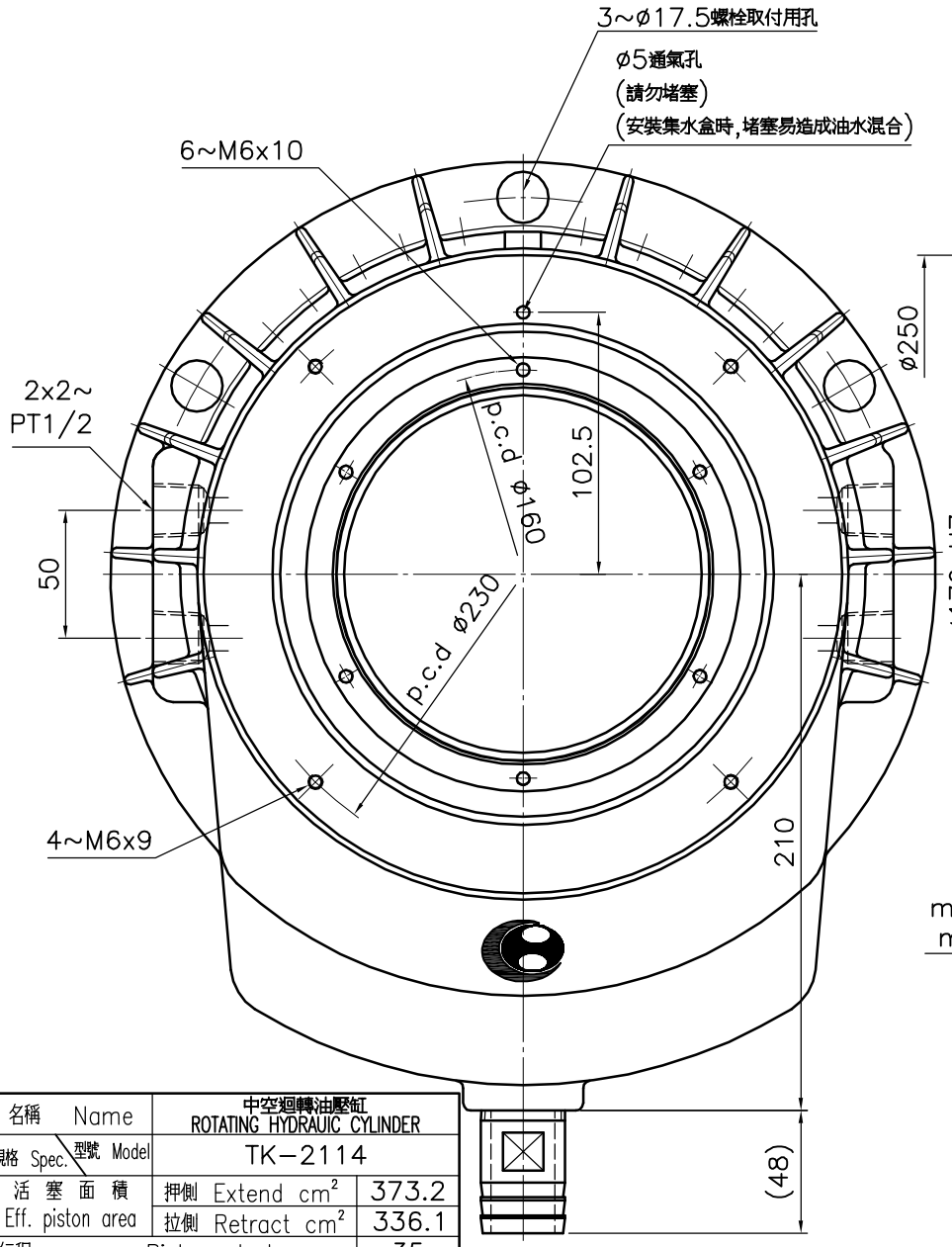


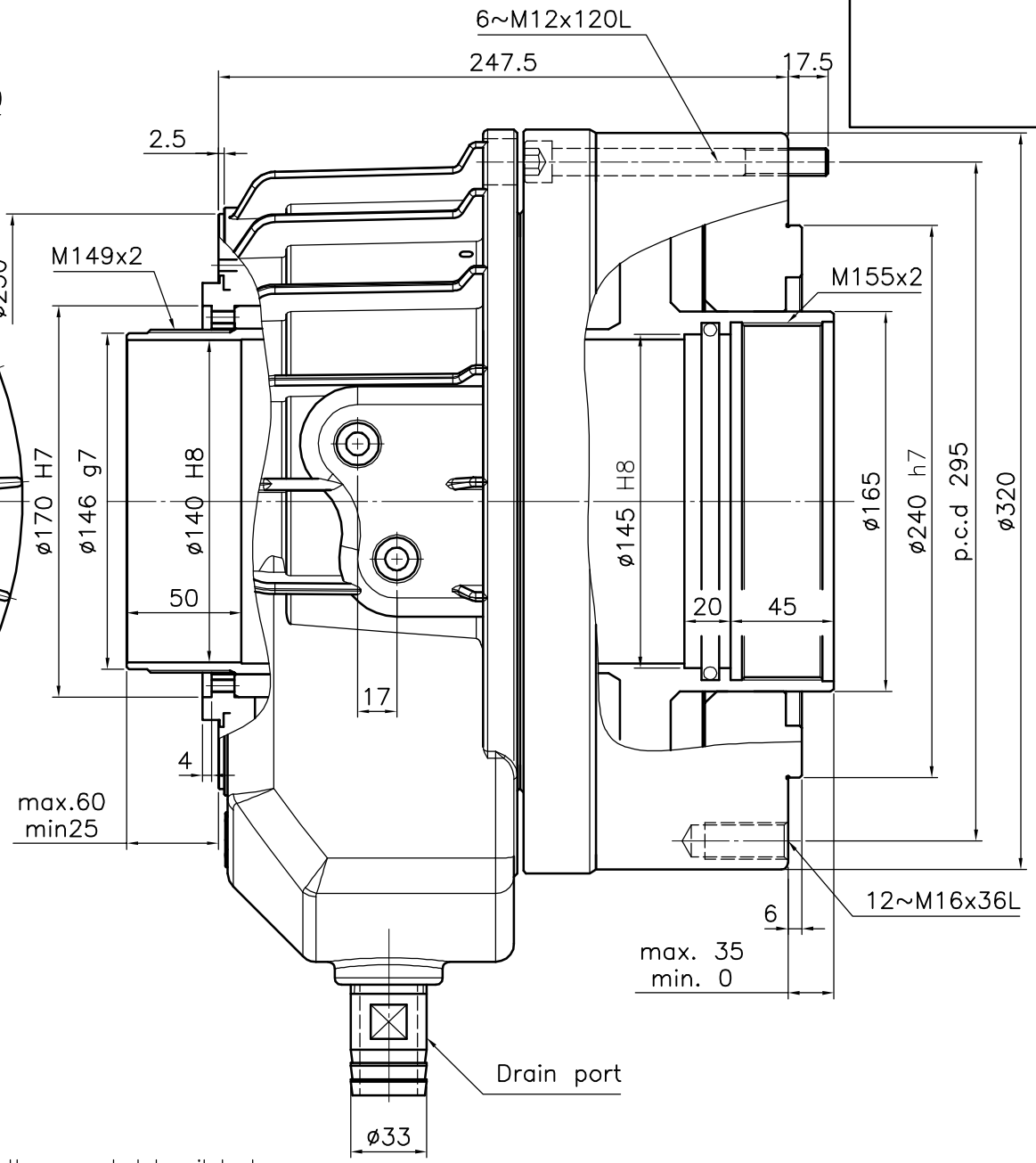


| | | |
|---|---|---|
| 名稱 Name | 中空迴轉油壓缸 ROTATING HYDRAUIC CYLINDER | |
| 規格 Spec. / 型號 Model | TK-2114 | |
| 活塞面積 Eff. piston area | 押側 Extend $cm^2$ | 373.2 |
| | 拉側 Retract $cm^2$ | 336.1 |
| 行程 Piston stroke mm | | 35 |
| 最高使用迴轉數 Max. speed r.p.m. | | 2500 |
| 最高使用壓力 Max. pressure $kgf/cm^2$ | | 30 |
| I Moment of intertia kgf $m^2$ | | 0.54 |
| 重量 Weight kgs | | 58.2 |
| 總洩漏量 otal oil leakage liter/min | | 8.0 |

- 洩油孔配管務必單獨接回油槽,以避免產生背壓.
- The drain port should be independently connected to oil tank to avoid back pressure.

*為確保產品品質日益精進,敝公司擁有設計變更之權. *Subject to technical changes.

佳賀精機股份有限公司
AUTOGRIP MACHINERY CO., LTD.

| A3 | 版本/次 | B.1 | 日期 | 2010/05/24 | 檔案 | \CLD2\CF-TK-2114 |
|---|---|---|---|---|---|---|