*訂購時請將圖面連同訂單一併回傳。 *Please send back with order while ordering.

客戶確認 Confirmed

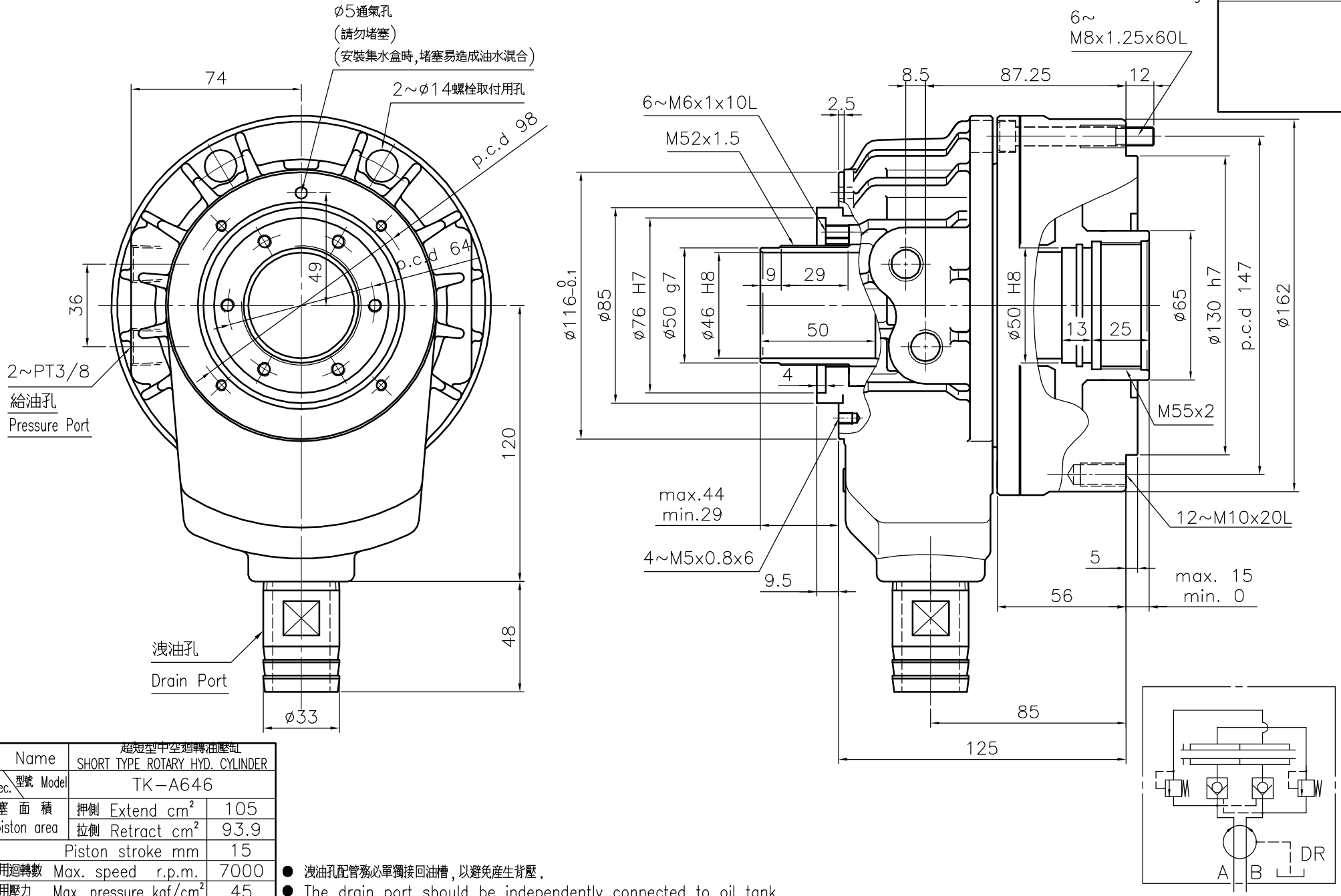

名稱 Name	超短型中空迴轉油壓缸 SHORT TYPE ROTARY HYD. CYLINDER	
規格 Spec. / 型號 Model	TK-A646	
活塞面積 Eff. piston area	押側 Extend cm^2	105
	拉側 Retract cm^2	93.9
行程	Piston stroke mm	15
最高使用迴轉數	Max. speed r.p.m.	7000
最高使用壓力	Max. pressure kgf/cm^2	45
I	Moment of intertia kgf m^2	0.018
重量	Weight kgs	7.3
總洩漏量	otal oil leakage liter/min	3.0

- 洩油孔配管務必單獨接回油槽,以避免產生背壓.
- The drain port should be independently connected to oil tank to avoid back pressure.

*為確保產品品質日益精進,敝公司擁有設計變更之權. *Subject to technical changes.

AUTOGRIP 佳賀精機股份有限公司
AUTOGRIP MACHINERY CO., LTD.

A3	版本/次	T00	日期	2021-05-07	檔案	\CLD2\CF-TK-A646