＊訂購時請將圖面連同訂單一併回傳．　＊Please send back with order while ordering.

客戶確認 Confirmed

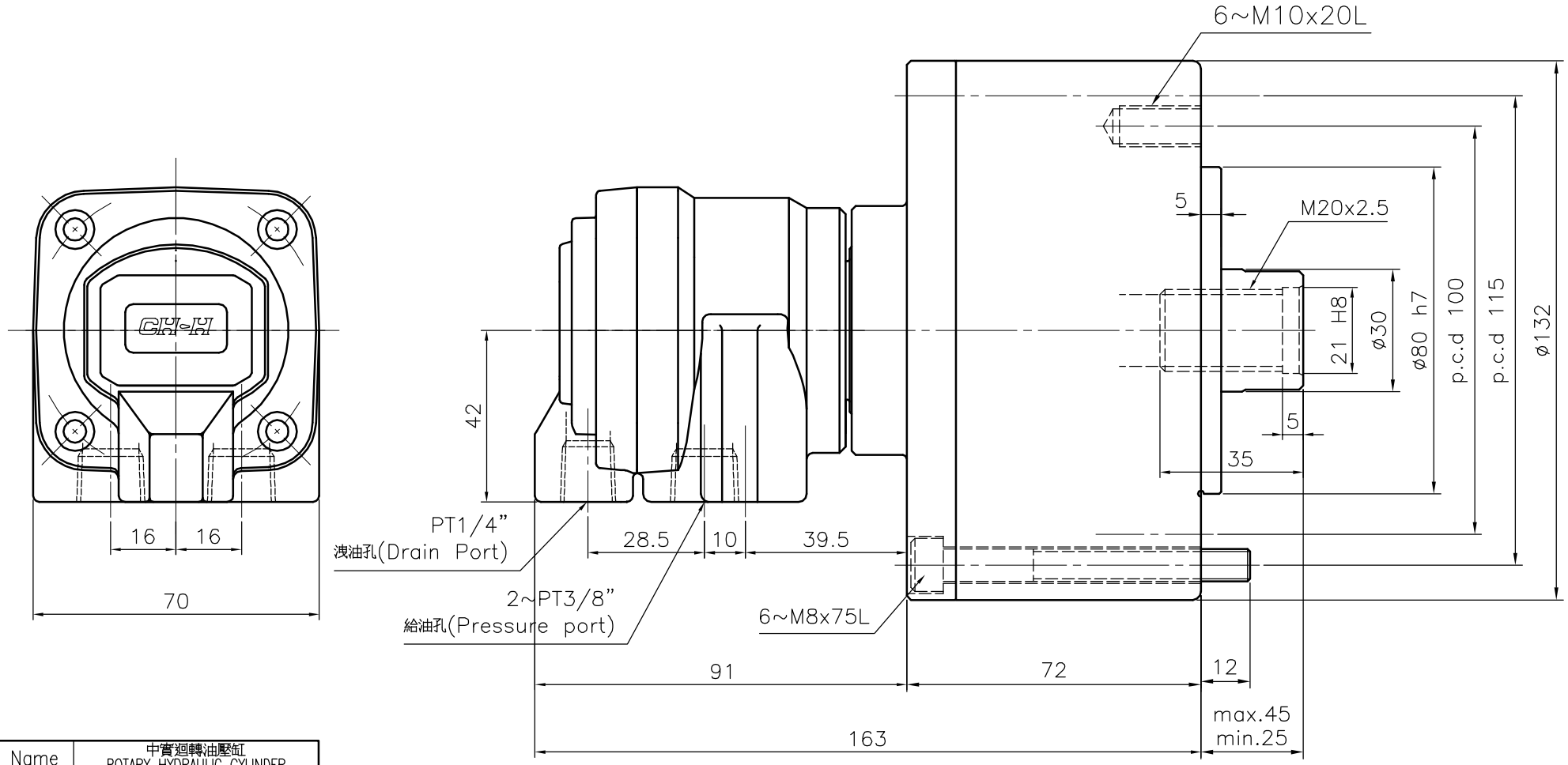

名稱 Name	中實迴轉油壓缸 ROTARY HYDRAULIC CYLINDER	
規格 Spec. / 型號 Model	RK−100	
活塞面積 Eff. piston area	押側 Extend cm^2	78.5
	拉側 Retract cm^2	71.5
行程	Piston stroke mm	20
最高使用迴轉數	Max. speed r.p.m.	6000
最高使用壓力	Max. pressure kgf/cm^2	40
I Moment of inertia	$kgf\,m^2$	0.03
重量	Weight kgs	4.4
總洩漏量	otal oil leakage liter/min	0.8

- 洩油孔配管務必單獨接回油槽，以避免產生背壓．
- The drain port should be independently connected to oil tank to avoid back pressure.

＊為確保產品品質日益精進，敝公司擁有設計變更之權．　＊Subject to technical changes.

佳賀精機股份有限公司
AUTOGRIP MACHINERY CO., LTD.

A3	版本/次	B.1	日期	2010/11/26	檔案	CLD1\CF−RK06