規格 Spec. / 型號 Model	楔心行程 mm Plunger Stroke	滑座行程(直徑)mm Jaw Stroke (Dia.)	容許油壓缸推力 kgf Max D.B. pull	最高迴轉數 r.p.m. Max speed	GD^2 kg·m²	重量 kg Weight
FD-840	25	40	2100	2500	—	30

客戶確認 Confirmed

*訂購時請將圖面連同訂單一併回傳。 *Please send back with order while ordering.

*此機型不適合應用於伺服控制機構。 *The model is not suitable for servo control mechanism.

佳賀 2022-07-11 正式發行

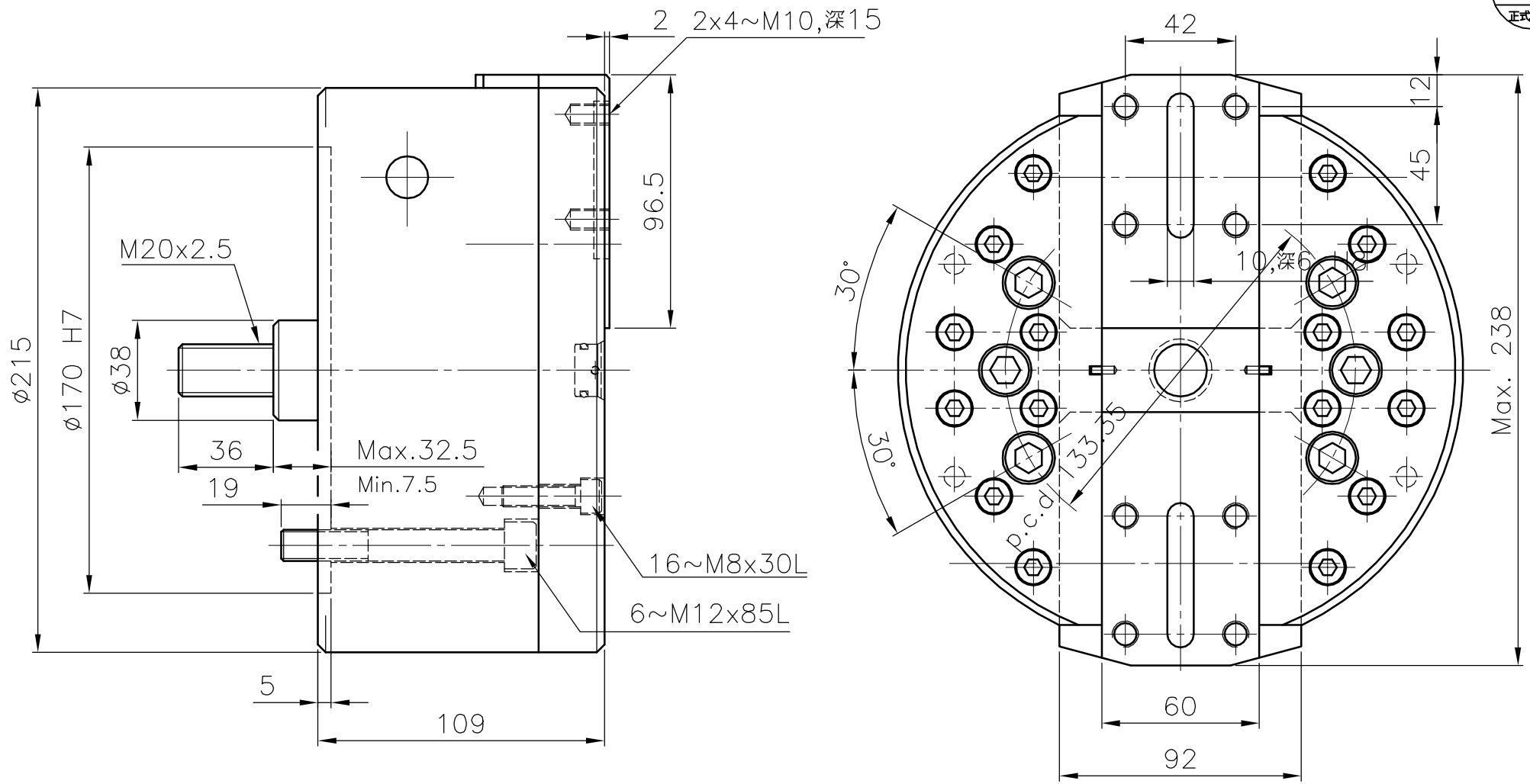

雙向展刀頭

DOUBLE-SLIDE DACING HEAD

*為確保產品品質日益精進，敝公司擁有設計變更之權。 *Subject to technical changes.

佳賀精機股份有限公司 AUTOGRIP MACHINERY CO., LTD.

A3	版本	B	品號	AKF2208100	製圖	徐芷漩	日期	2022-07-11	檔案	\CHK\CF-FD840