規格 Spec. / 型號 Model	活塞面積 Eff. piston area cm^2 押側 Extend	拉側 Retract	爪行程(直徑)mm Jaw Stroke (Dia.)	夾持直徑 Chucking Dia. mm 最大 Max.	最小 min.	最大夾持力 kgf Max clamping force	最高使用壓力 kg/cm^2 Max. pressure	重量 kg Weight
VP-206	63.1	53.5	8.5	165	14	3570	23	18.3

客戶確認 Confirmed

*訂購時請將圖面連同訂單一併回傳. *Please send back with order while ordering.

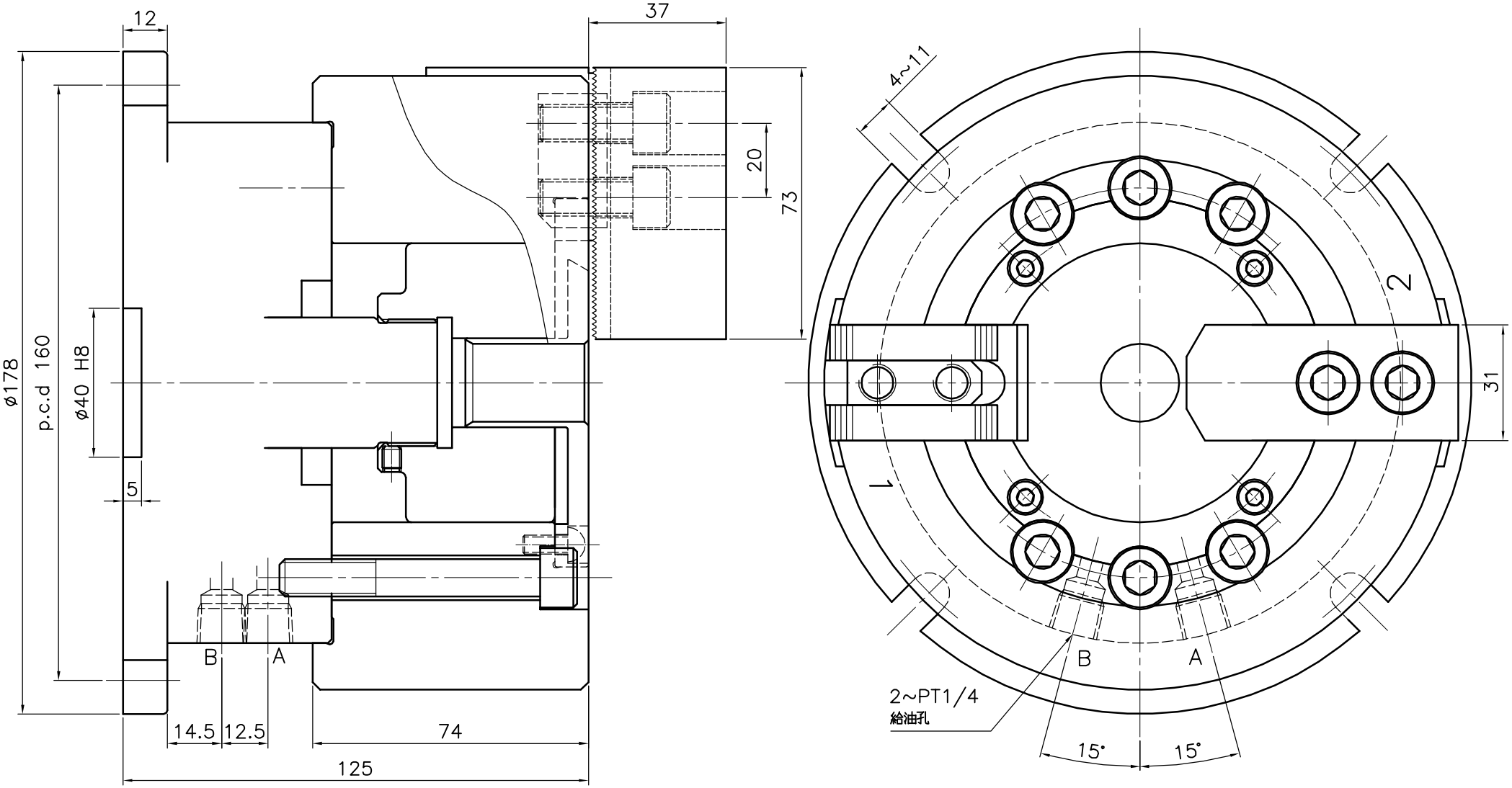

中實立式三爪夾頭

*為確保產品品質日益精進,敝公司擁有設計變更之權. *Subject to technical changes.

佳賀精機股份有限公司
AUTOGRIP MACHINERY CO., LTD.

A3	版本/次	B.1	日期	2011/10/19	檔 案	\CLD3\CF-VP206