規格 Spec. / 型號 Model	分度角度 Deg Index Angle	爪行程 mm Jaw Strote	主軸內孔 mm Main Spindle Bore	夾持範圍 Chucking Area mm 直徑 Dia Max.	夾持範圍 Chucking Area mm 長度 Len Max.	容許油壓壓力 kgf/cm^2 Max. Pressure	最大夾持力 kN (kgf) Max. Gripping Force	最高迴轉數 min^{-1} Max. Speed	慣性矩 $kg*m^2$ Moment of Inertia	重量 kg Weight	客戶確認 Confirmed
IS-275	8X45,4X90	20	86+0.1	80	220	45	25.4	2000	0.61	52	

※訂購時請將圖面連同訂單一併回傳。 ※Please send back with order while ordering.

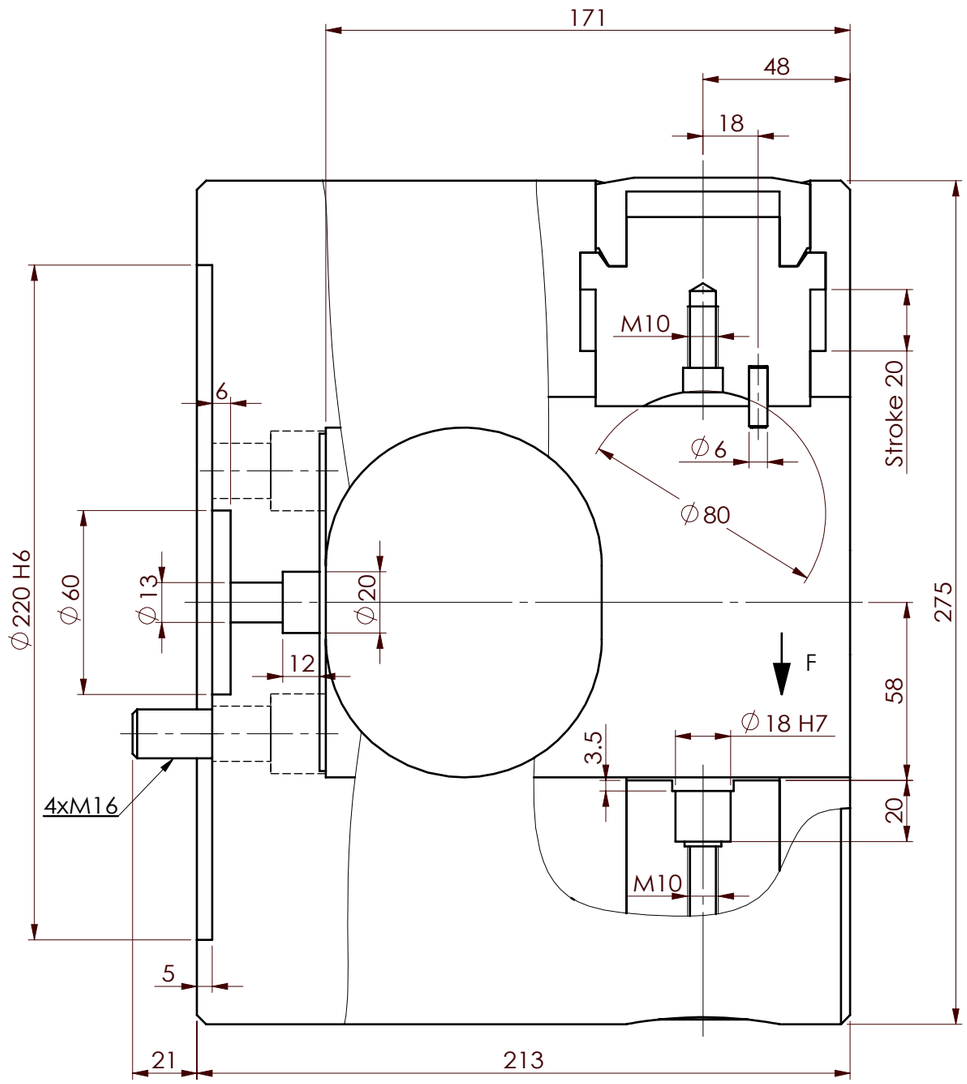

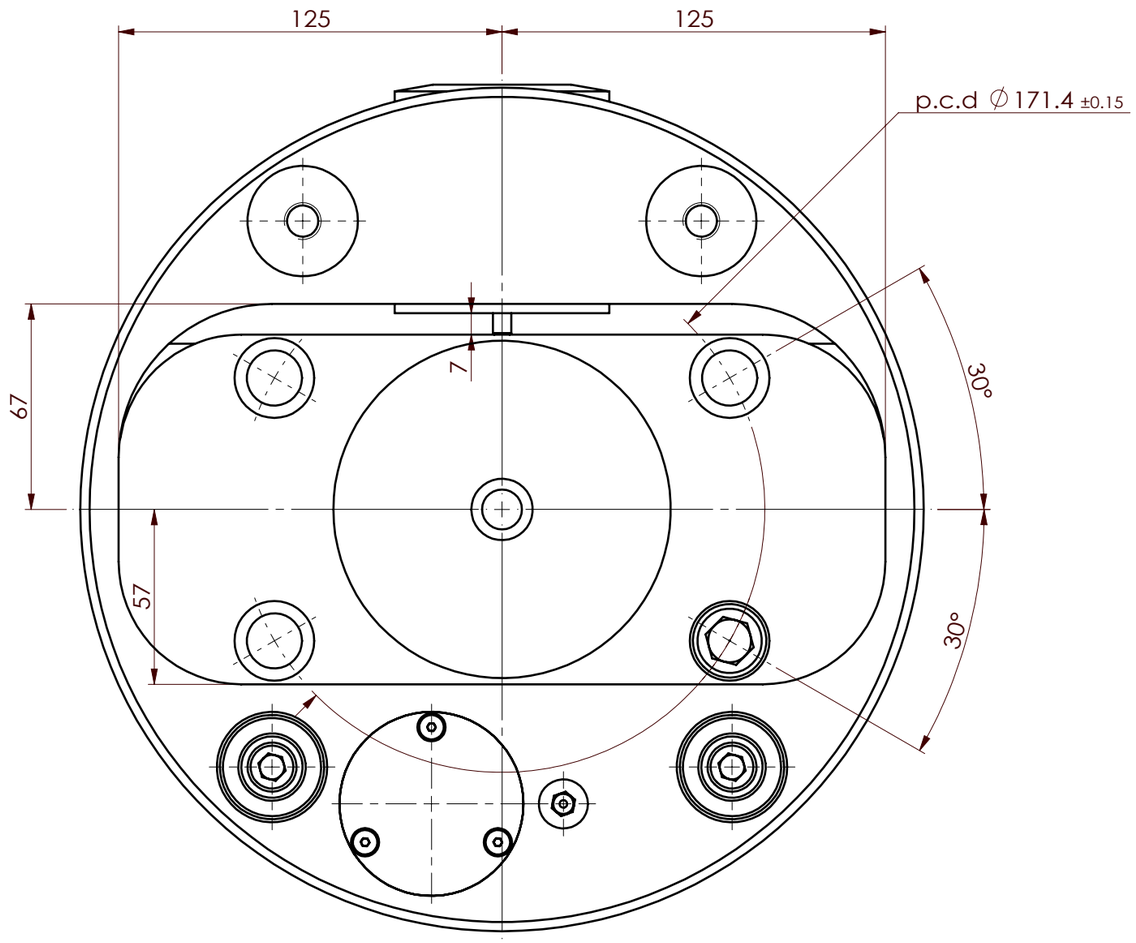

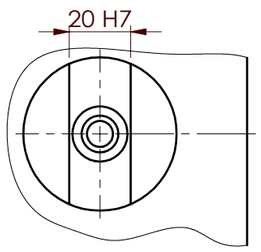

視圖 F

油壓自動分度夾頭

Power Indexing Chuck

※為確保產品品質日益精進，敝公司擁有設計變更之權。 ※Subject to technical changes。

佳賀精機股份有限公司
AUTOGRIP MACHINERY CO., LTD.

A3	版本/次	A.1	第三角法	日期	2015/08/20	檔 案	CHK\CF-IS-275