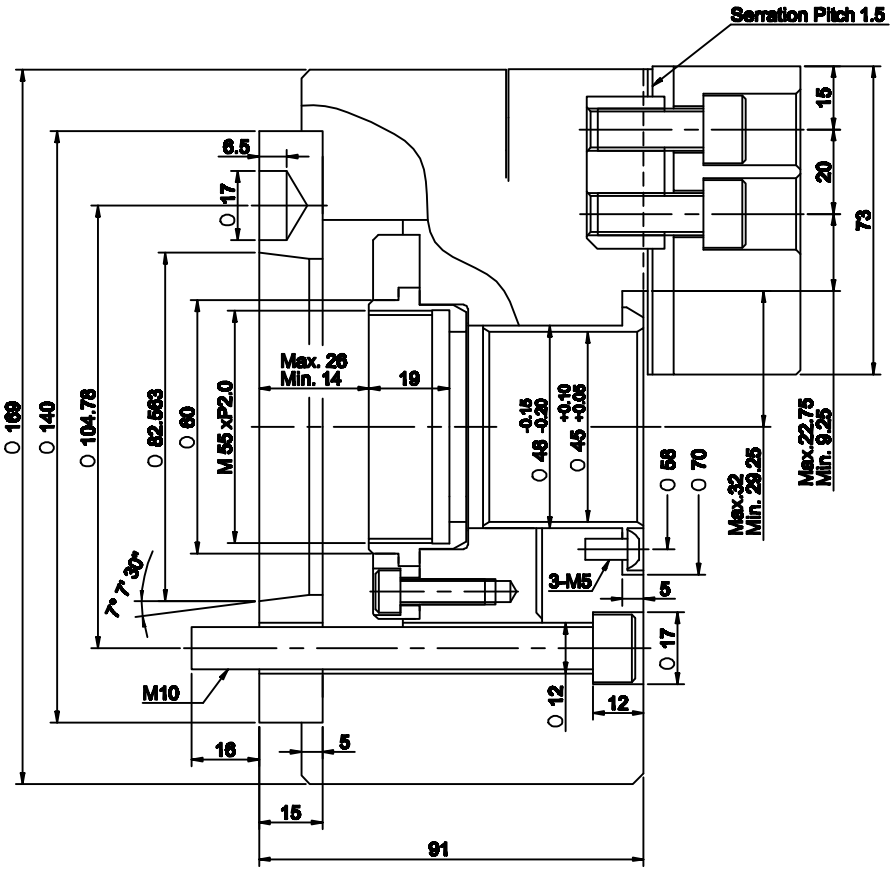

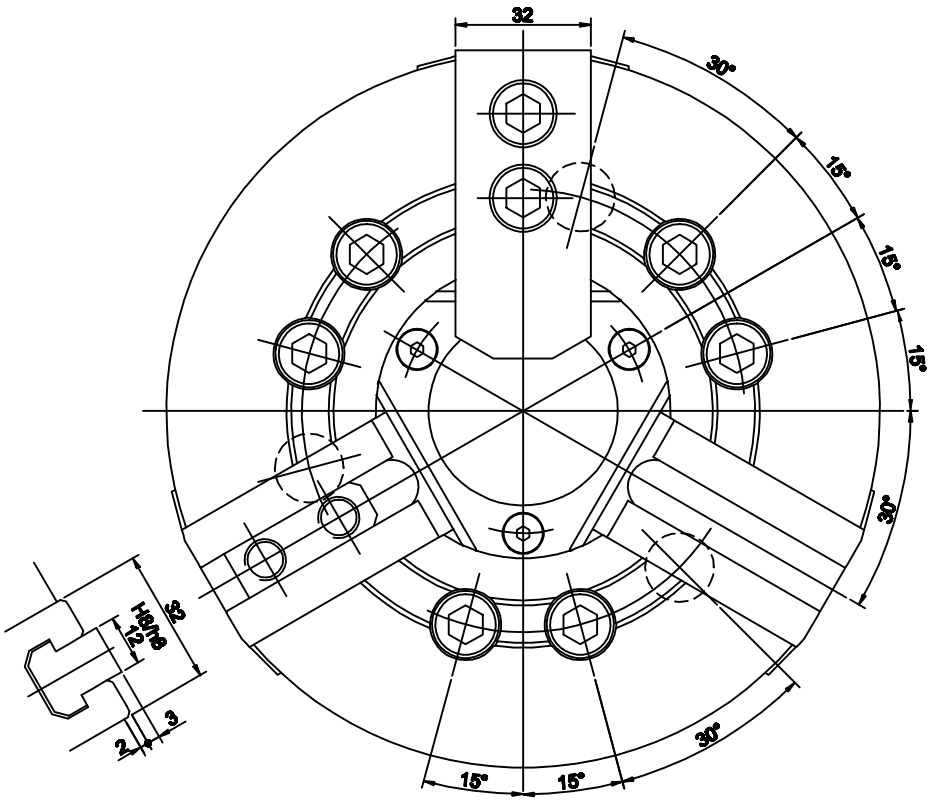

規　格 Specifications		N206A5
拉管行程 Purger stroke	mm	12
爪行程 Jaw stroke	mm	5.5
最大容許拉力 Max pull force	kN (kgf)	21.5 (2200)
最大夾持力 Max gripping force	kN (kgf)	56 (5750)
最高轉速 Max speed	r.p.m	6000
重量 Weight	kg	14.7
慣性矩 Moment of inertia	kgm²	0.057
最高轉速之夾持力 Max speed gripping force	kN (kgf)	1950
適合油壓缸 Matching cylinder		MI 246
最大使用油壓力 Max operating pressure	MPa (kgf/cm²)	2.8 (285)
外徑夾持範圍 Gripping outer diameter range	mm	Ø15-Ø169
適合生爪 Matching soft jaw		HC06

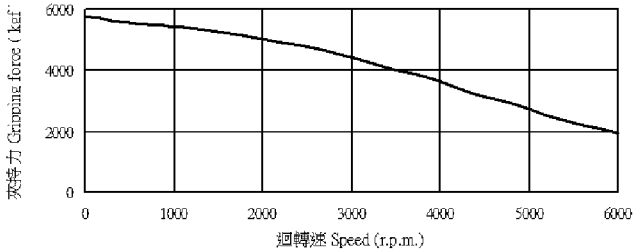

本曲線圖為使用標準生爪其後端對齊夾頭外緣的位置，夾持於爪行程中點時的實際量測值。
The diagram shows data is measured when standard soft jaw end corresponds to chuck peripheral face and master jaws is gripped at mid stroke.

次序	更 改 內 容	更改者	日 期	核准		繪圖	徐美琪	98.04.09	加工一般公差	材質		AUTOStrong 億川鐵工所		
						設計	徐美琪		>0 ±0.05	加工	規格圖			
						審校	張明雄	98.04.09	>6 ±0.10	比例		機種 N200A	件號 N0206A5	
							姓 名	日 期	>30 ±0.15	1 / 1.25		件名 中空油壓夾頭	圖號 N206A502	0
									>120 ±0.20					
									>315 ±0.30					
									>1000 ±0.50					