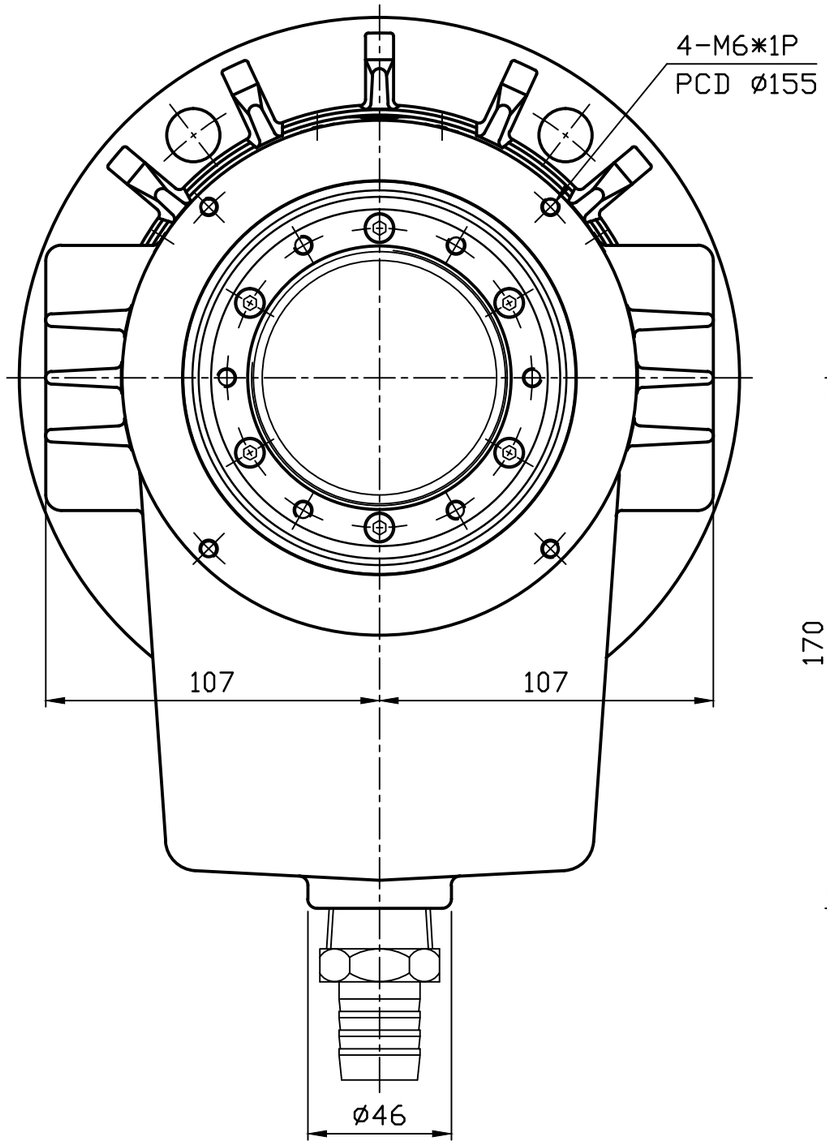

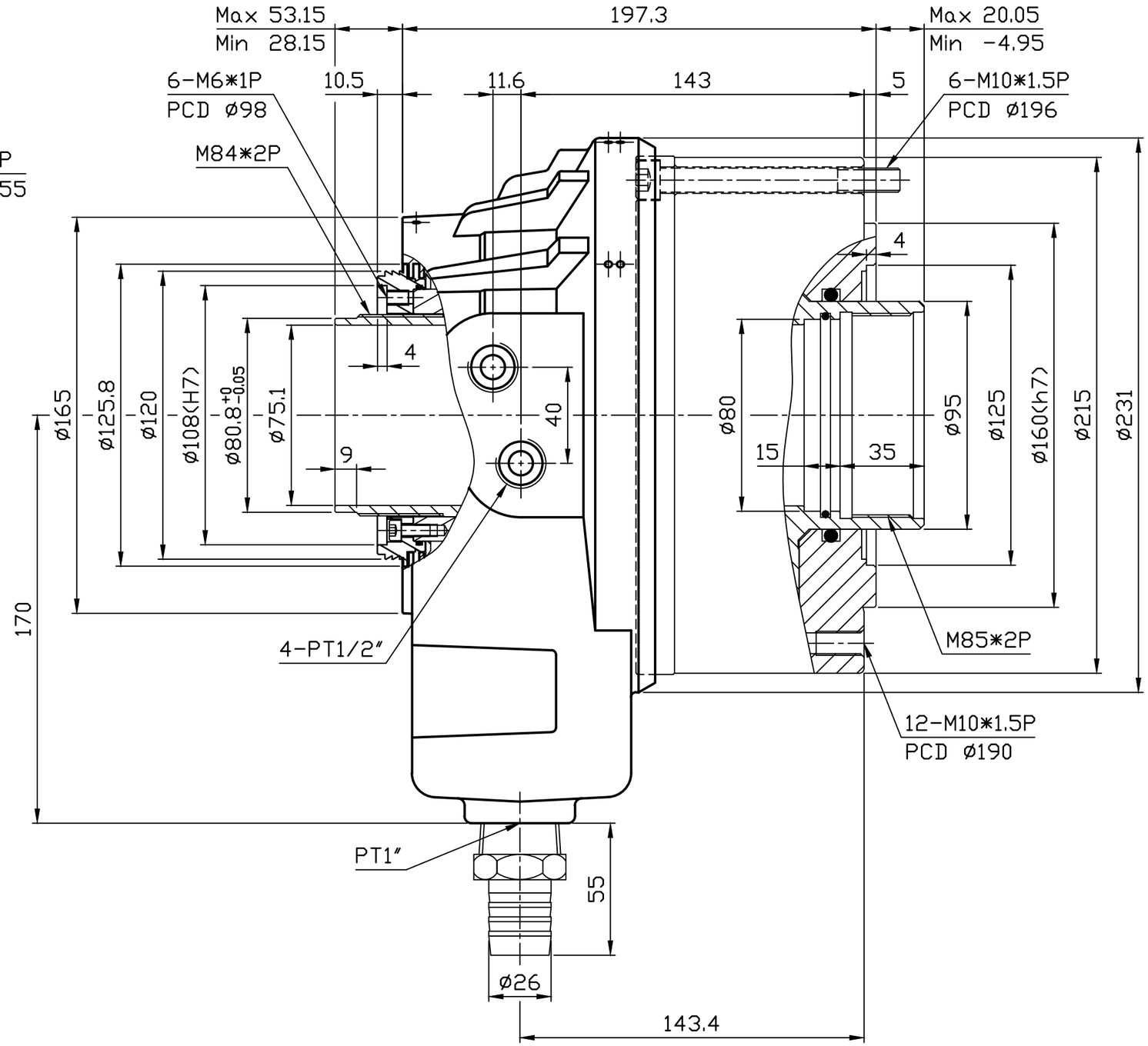

活塞直徑 Piston Dia		mm	φ180
活塞面積 Piston Area (cm²)	推力側 Push Side		198
	拉力側 Pull Side		183
活塞行程 Piston Stroke		mm	25
拉桿最大推(拉)力 Max.Operating Force	推力 Push Side	kgf(KN)	7200(70.5)
	拉力 Pull Side	kgf(KN)	6700(65.6)
最高使用壓力 Max.Pressure		kgf/cm²(Mpa)	40(3.9)
最高迴轉速 Max.Speed		r.p.m.(min⁻¹)	4700
GD²		kg・m²	0.096
淨重 Weight		kg	
流量 Oil Leakage Rate		ℓ/min	4.2

編號	原尺寸	更改尺寸	日期

一般公差	
尺寸範圍	容許差
1-4	±0.05
4-16	±0.07
16-63	±0.1
63-250	±0.2
250-1000	±0.3
1000-1500	±0.5

處理		處理		機種	F1875S		
處理		處理					
校對		日期		單位	MM	件名	組立圖
繪圖		日期		材質		圖號	F1875S
千島精密工業股份有限公司				投影	⊕ ⊟	加工	
				比例	1:2		