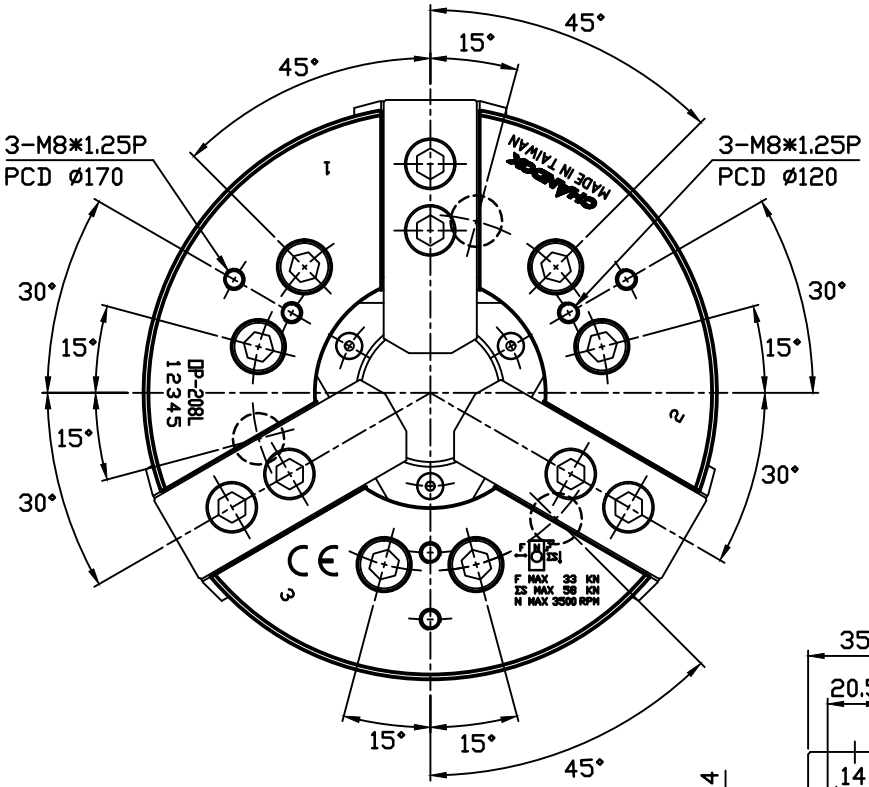

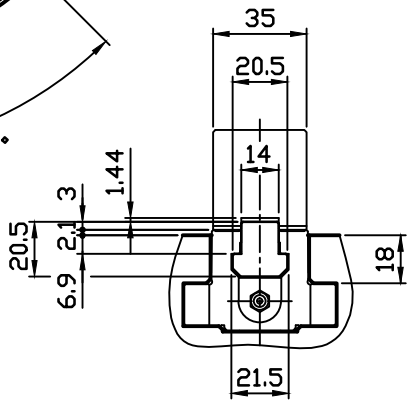

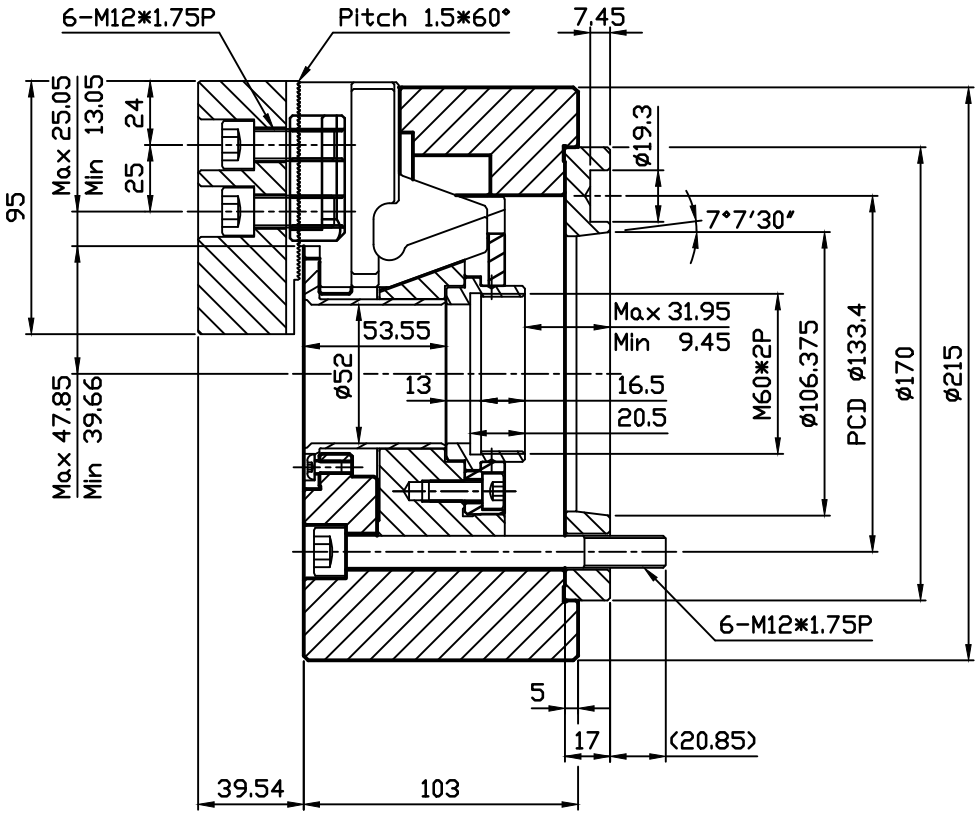

通孔直徑 Thru-Hole(Diameter)	mm	ϕ52
柱塞行程 Plunger Stroke	mm	22
爪行程(直徑) Jaw Stroke(Diameter)	mm	ϕ16
最高迴轉速 Max.Speed	r.p.m.(min⁻¹)	3500
搭配油壓缸型號 Matching Cylinder		P1552
最大拉力 Max.Pull Force	kgf	3360
	KN	33
最大靜夾持力 Max.Gripping Force	kgf	5910
	KN	58
最大設定油壓壓力 Max. Hydr. Pressure	kgf/cm²	26
	MPa	2.5

編號	原尺寸	更改尺寸	日期

一般公差	
尺寸範圍	容許差
1-4	±0.05
4-16	±0.07
16-63	±0.1
63-250	±0.2
250-1000	±0.3
1000-1500	±0.5

處 理		處 理		機種	OP-208L		
處 理		處 理					
校 對		日 期		單位	MM	件名	組立圖
繪 圖		日 期		材質		圖號	OP-208L-A6
千島精密工業股份有限公司				投影		加工	
				比例	1:2		