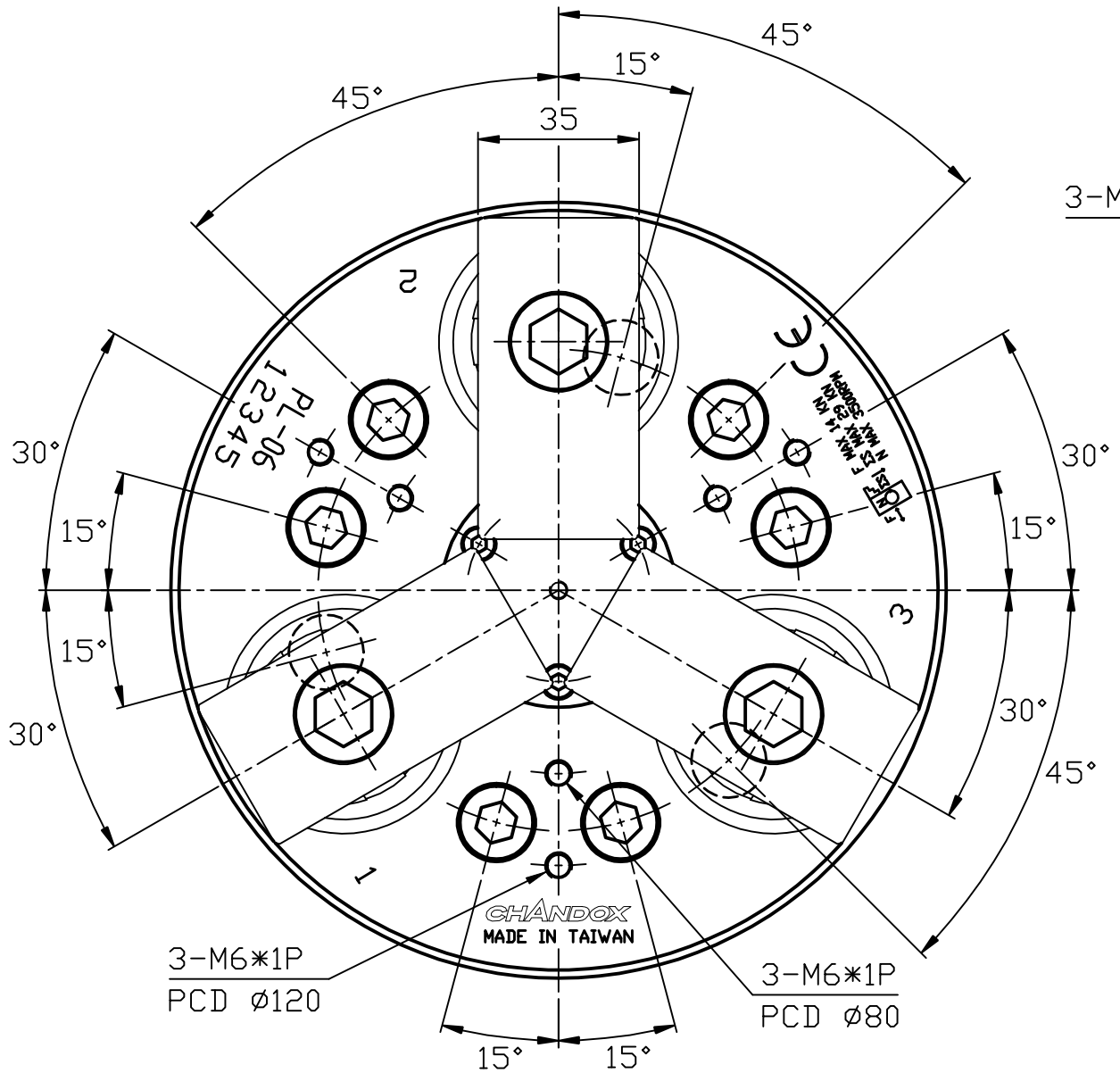


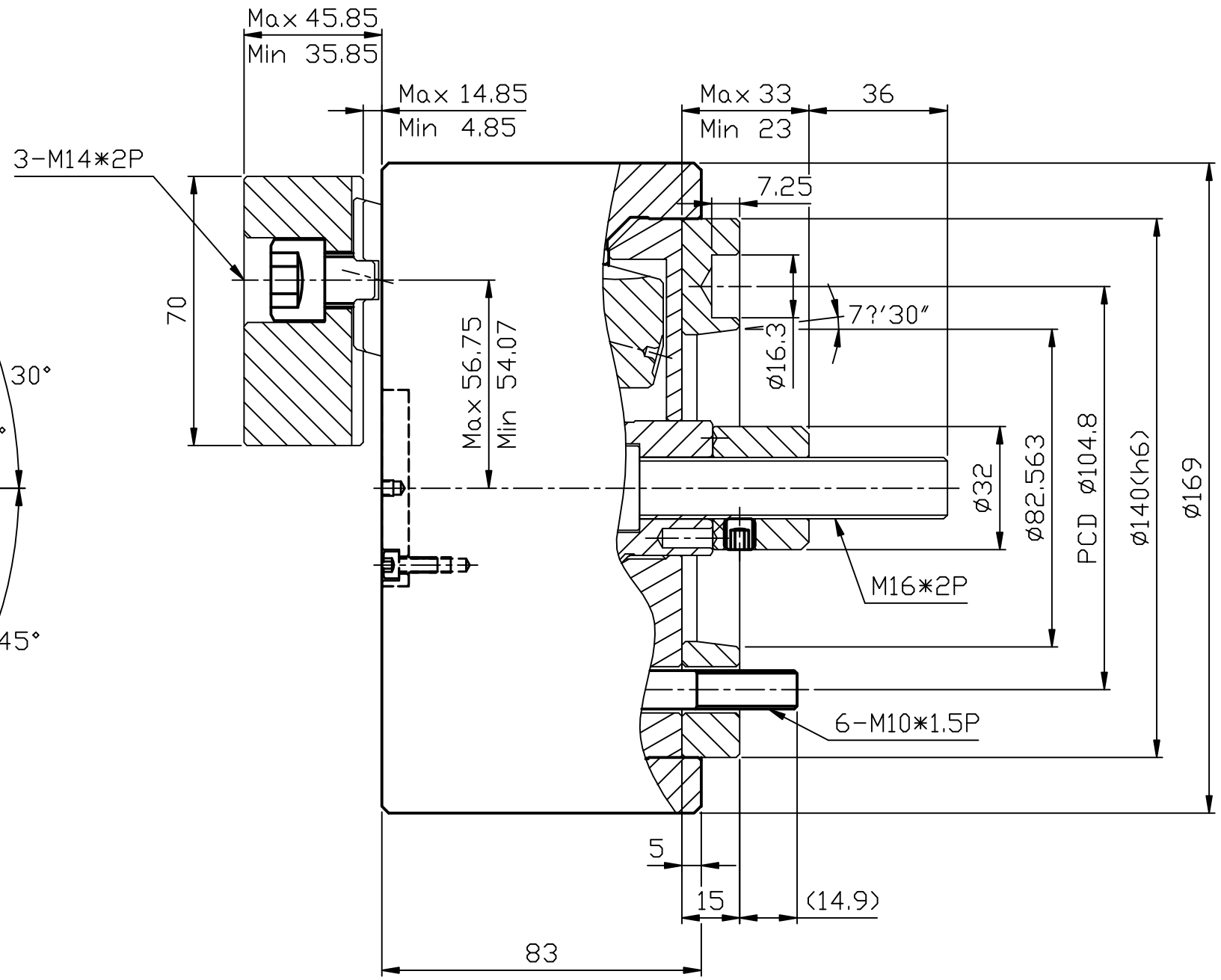


| | | |
|---|---|---|
| 柱塞行程 Plunger Stroke | mm | 10 |
| 爪行程(直徑) Jaw Stroke(Diameter) | mm | ψ5.3 |
| 最高迴轉速 Max.Speed | r.p.m.(min )$^{-1}$ | 3500 |
| 搭配油壓缸型號 Matching Cylinder | | L1020 |
| 最大拉力 Max.Pull Force | kgf | 1420 |
| | KN | 14 |
| 最大靜夾持力 Max.Gripping Force | kgf | 2950 |
| | KN | 29 |
| 最大設定油壓壓力 Max. Hydr. Pressure | kgf/cm² | 22 |
| | MPa | 2.2 |

| 編號 | 原尺寸 | 更改尺寸 | 日期 |
|---|---|---|---|
| | | | |

| 一般公差 | |
|---|---|
| 尺寸範圍 | 容許差 |
| 1-4 | ±0.05 |
| 4-16 | ±0.07 |
| 16-63 | ±0.1 |
| 63-250 | ±0.2 |
| 250-1000 | ±0.3 |
| 1000-1500 | ±0.5 |

| | | | | | | | |
|---|---|---|---|---|---|---|---|
| 處理 | | 處理 | | | | 機種 | PL-06 |
| 處理 | | 處理 | | | | | |
| 校對 | | 日期 | | 單位 | MM | 件名 | 組立圖 |
| 繪圖 | | 日期 | | 材質 | | 圖號 | PL-06-A5 |
| 千島精密工業股份有限公司 | | | | 投影 | | 加工 | |
| | | | | 比例 | 1:1.5 | | |